Human Technik

DK

BRUGERVEJLEDNING

Signolux Standard Modtager A-2614

tonax.dk

tonax
YOUR WORLD OF SOUND

Indhold

Pakkens indhold 3
Funktion 3
Batterier 4
Sådan isættes batterier 4
Indstillinger 5
Indstilling af signaltype 5
Symbolernes betydning 5
Indstilling af lydstyrke 6
Indstilling af signal og valg af symbol 7
Indstilling af melodi 7
Slet sender fra modtagerens hukommelse 7
Batteristatusindikator 8
Yderligere funktioner 8
Se seneste signal og stop det aktuelle signal 8
AUX-stik og strømforsyning 8
Opsætning 9
Opsætning af »Signolux«-modtageren 9
Fejlfinding og løsningsforslag 10
Vedligeholdelse 11
Miljøinformation 12
Garanti 13
Garantiperiode 13
Hvad dækker garantien 13
Hvad dækker garantien ikke 13
Hvad gør du, hvis du har brug for service 14
Tekniske specifikationer 14

Tillykke med din nye »Signolux« varslingsenhed.
Husk at læse denne brugervejledning grundigt. Den beskriver, hvordan enheden sættes op, og du lærer systemets muligheder at kende.

Pakkens indhold

Undersøg venligst, om de følgende dele er med i pakken:
– »Signolux« varslingsenhed A-2614
– 4 stk. batterier LR14
– Vægbeslag– 2 skruer
– 2 rawlplugs
– Denne brugervejledning
– Garantibevis
Kontakt Tonax A/S, hvis nogle af disse dele mangler.

Funktion

Et »Signolux«-alarmsystem består af mindst én sender (fx et dørtryk) og én modtager. »Signolux« varslingsenheden er en af alarmsystemets modtagere. Trykkes der fx på »Signolux« dørtrykket, sendes et signal (868,35 MHz) til de parrede »Signolux«-modtagere indenfor rækkevidde. Denne modtager laver signalerne om til kraftige lysblink og et lydsignal. Der kan benyttes op til 8 sendere.

⚠ Sikkerhedsinformation

Før enheden tages i brug, læs da hele denne brugervejledning grundigt.
Opbevar denne brugervejledning et sted, hvor andre brugere også kan finde den.
Når der anvendes værktøj, følg da altid producentens vejledning og brug passende beskyttelsesudstyr (fx beskyttelsesbriller).
Før du begynder at bore, skal du tjekke, om der er skjulte kabler og vandrør i væggen.
Hvis du er i tvivl, anbefaler vi, at du bruger en kabelfinder.

Batterier

Sådan isættes batterier

1. På bagsiden af varslingsenheden er der et batterirum. Åbn det ved at skubbe dækslet forsigtigt nedad (figur 1).

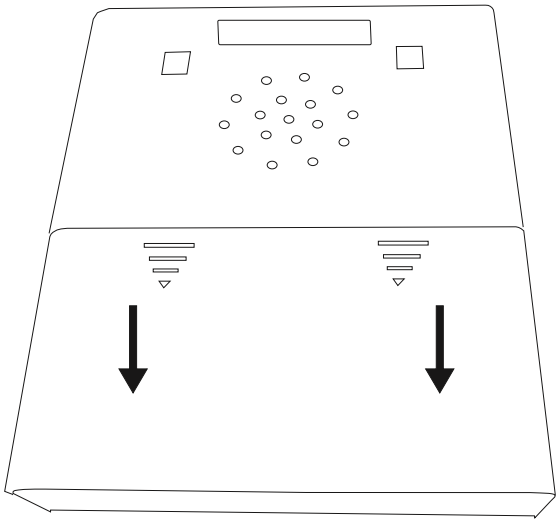

Figur 1: Varslingsenhedens batterirum

2. Isæt 4 stk. Alkaline batterier af typen LR14 (også kendt som C-batterier). De er inkluderet i pakken. Sørg for at vende batterierne korrekt.
3. Luk batteridækslet igen ved forsigtigt at sætte dækslet på og skubbe det opad.

Indstillinger

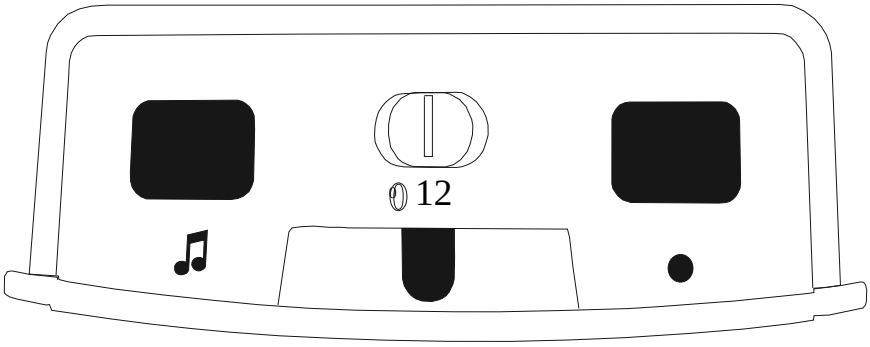

Figur 2: Varslingsenheden, set oppefra

Indstilling af signaltype

Med skydeknappen på toppen af varslingsenheden (i figur 2 "**0 1 2**") kan du vælge signaltypen.
Husk, at alarmerne også altid vises med farvede symboler.

- Position 0:
  Lydsignal, ingen kraftige lysblink
- Position 1:
  Lydsignal og kraftige lysblink
- Position 2:
  Ingen lydsignal, kun kraftige lysblink

Symbolernes betydning

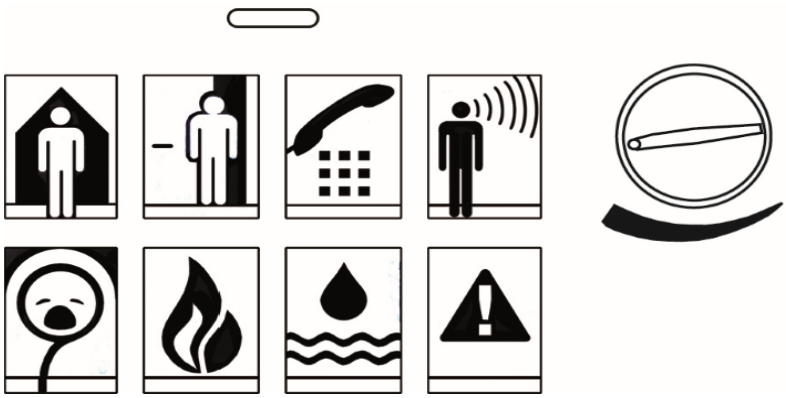

Figur 3: Symboler, kontrollampe og lydstyrkeknap

Hvert symbol er forbundet med en sender (fx dørtrykket) og kan indstilles efter ønske.

Symbolerne står for:

Dørklokke 1	Farve: Grøn
Dørklokke 2	Farve: Grøn
Telefon	Farve: Orange
Personkald	Farve: Gul
Babyalarm	Farve: Hvid
Brandalarm	Farve: Rød
Oversvømmelsesalarm	Farve: Blå
Diverse alarm	Farve: Rød

Indstilling af lydstyrke

»Signolux«-modtagerens front er beskyttet af en skærm, der kan skubbes opad, når låsen på den øverste side af »Signolux« er løsnet. Bag den er en drejeknap til indstilling af lydsignalets lydstyrke.

⚠ **Advarsel:**

Denne enhed kan generere lyde på op til 90 dB! For at beskytte din hørelse skal du indstille den til en lav lydstyrke til at begynde med og først derefter justere den ønskede lydstyrke.

Indstilling af signal og valg af symbol

Du kan selv vælge, hvilket symbol en sender (fx et dørtryk) skal tildeles. Der kan benyttes op til 8 sendere for hvert symbol.
Vær opmærksom på, at en sender kun kan tildeles, hvis den endnu ikke er kendt i »Signolux«-modtagerens hukommelse. Du skal om nødvendigt først slette senderen fra hukommelsen (se trin 7).

1. Tryk og hold funktionsknap »●« (figur 2) nede i et stykke tid. Symbolerne blinker i rækkefølge. Slip tasten så snart, det ønskede symbol lyser.
2. Udløs nu signalet, du ønsker at tildele det oplyste symbol, ved hjælp af senderen (tryk fx på dørtrykket).
3. Vent ca. 20 sekunder og test funktionen.

Indstilling af melodi

Du kan indstille melodien for hvert symbol:

1. Udløs først et signal (tryk fx på dørtrykket).
2. Symbolet, der er tildelt senderen, bør lyse, og den tidligere valgte melodi bør kunne høres.
3. Tryk og hold melodiknappen »♫« (figur 2) nede i to sekunder.

Slip knappen, og tryk på den gentagne gange, til du har fundet den ønskede melodi. Du kan vælge mellem 15 melodier. d) Når symbolet stopper med at blinke, er den valgte melodi blevet tildelt.

Slet sender fra modtagerens hukommelse

Gør følgende, hvis du ønsker at slette en sender fra hukommelsen:

1. Tryk og hold »●«-tasten (figur 2) nede i et stykke tid. Symbolerne blinker i rækkefølge. Slip tasten så snart, det ønskede symbol lyser.
2. Tryk nu samtidigt på funktionsknappen »●«-tasten og melodiknappen »♫« (figur 2) til alle symbolerne blinker kort på samme tid.

Bemærk, at dette sletter alle tildelte sendere fra det valgte symbol.

Batteristatusindikator

Modtageren indikerer både batteristatus for modtageren og senderne:

- Et tilstrækkeligt batteriniveau for modtageren indikeres ved, at den røde lampe blinker hvert 5. til 6. sekund.
- Et lavt batteriniveau for modtageren indikeres ved, at den røde lampe blinker hurtigt (én gang i sekundet). Udskift batterierne i modtageren hurtigst muligt.
- Et lavt batteriniveau for senderen indikeres ved, at den røde lampe lyser samtidigt med symbolet for den pågældende sender, når dens signal udløses. Udskift batterierne i den pågældende sender hurtigst muligt.

Yderligere funktioner

Se seneste signal og stop det aktuelle signal

Ved at trykke på funktionsknappen »●« (figur 2) kan det sidste registrerede signal vises igen.
Du kan også "stoppe" et signal, der lige er blevet aktiveret, ved at trykke på denne tast.

AUX-stik og strømforsyning

AUX-stikket og stikket til strømforsyningen (tilbehør) findes på højre side af modtageren.
Forskelligt tilbehør såsom en pudevibrator eller en sengebundsvibrator kan tilsluttes AUX-stikket.

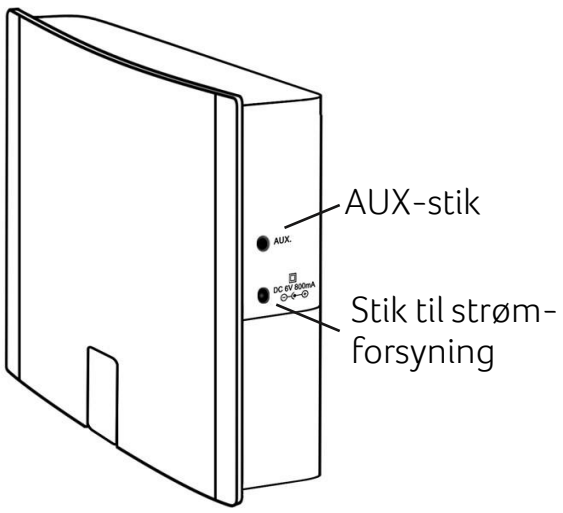

Figur 4: Stik på varslingsenhedens side

Opsætning

Vigtig bemærkning: Vær opmærksom på, at metaldele og andre byggematerialer kan forstyrre radiosignalet. Disse kan både være synlige og skjulte på opsætningsstedet, og du bør derfor altid lave en funktionstest på opsætningsstedet, før du begynder opsætningen.
Hvis signalmodtagelsen er ustabil, bør du vælge et andet opsætningssted.

Opsætning af »Signolux«-modtageren

»Signolux«-modtageren kan enten placeres fritstående eller sættes op med det medfølgende vægbeslag på en væg (eller bjælke, skab mv.). Når den monteres på en murstens- eller stenvæg, kan det være nødvendigt med en slagboremaskine og et betonbor. Brug de medfølgende rawlplugs. Når vægbeslaget sidder fast, hæng da »Signolux«-modtageren på vægbeslaget.

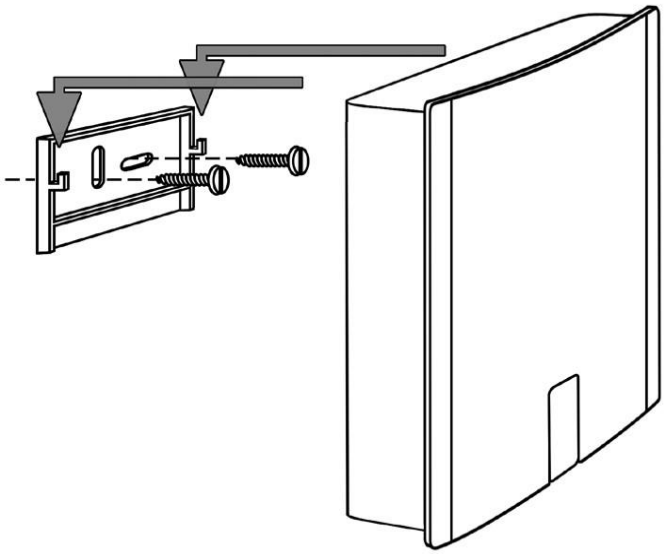

Figur 5: Vægbeslag

Fejlfinding og løsningsforslag

Symptomer	Årsag	Løsningsforslag
Når du forsøger at tildele en sender et symbol, lyser et andet symbol op.	Den sender, du forsøger at indstille, er allerede kendt af »Signolux«-modtageren.	Se trin 7. Senderen skal slettes fra hukommelsen, før den kan tildeles et nyt symbol.
Den røde lampe lyser op med en alarm ...	Dette indikerer et lavt batteriniveau i den viste sender.	Sæt et nyt batteri i senderen.
»Signolux«-modtageren virker ikke ...	Sørg for, at batterierne er isat korrekt.	Sørg for, at vende batterierne korrekt!
	Tjek, at der er isat batterier af typen LR14 ‚C'.	Brug kun Alkaline batterier.
	Det kan være, at senderen endnu ikke er blevet parret til »Signolux«-modtageren.	Du skal parre senderen til modtageren.
	Det kan være, at »Signolux«-modtageren er uden for senderens rækkevidde.	Prøv at placere senderen eller modtageren et andet sted.
Der er intet lydsignal ...	Skydeknappen står i position 2 (figur 2).	Tjek skydeknappens position på »Signolux«-modtageren (figur 2).
		Skru op for lydstyrken.
De kraftige lysblink virker ikke ...	Skydeknappen står i position 0 (figur 2).	Tjek skydeknappens position på »Signolux«-modtageren (figur 2).
Rækkevidden er reduceret...	Metaldele og andre bygningsmaterialer kan reducere rækkevidden.	Hvis det er muligt, skal »Signolux«-senderen eller -modtageren ikke opsættes i nærheden af eller på metaldele...

	Andre enheder kan forstyrre signalerne og dermed reducere dem samt »Signolux «-systemets funktion.	Undgå at placere „Signolux“ enheder i nærheden af mobiltelefoner og skærme.
	Vægge og lofter reducerer rækkevidden.	Reducer afstanden mellem sendere og modtagere eller prøv at placere enhederne et andet sted.
	Lav batteriladning reducerer rækkevidden.	Udskift batterierne hver 12.– 18. måned. I koldere vejr (under 5 °C) vil du muligvis skulle udskifte batterierne oftere.

Vedligeholdelse

»Signolux« varslingsenheden behøver ikke vedligeholdelse. Hvis enheden bliver beskidt, kan den tørres af med en blød og fugtig klud. Brug aldrig sprit, fortyndere eller organiske opløsningsmidler. Sæt ikke enheden op et sted, hvor den bliver udsat for sollys.
Den skal beskyttes mod høj varme, fugt og voldsomme mekaniske rystelser.

Bemærk: Dette produkt er **ikke** beskyttet mod vandstænk. Anbring ikke beholdere med vand fx vaser eller åben ild som fx stearinlys på eller i nærheden af produktet. Sørg for, at batterierne ikke udsættes for høj varme fra fx sollys, ild eller lignende.

Miljøinformation

Elektrisk og elektronisk udstyr (EEE) indeholder materialer, komponenter og stoffer, der kan være farlige og skadelige for menneskers sundhed og for miljøet, hvis affaldet af elektrisk og elektronisk udstyr (WEEE) ikke bortskaffes korrekt.

Produkter, der er mærket med en overkrydsede skraldespand, er elektrisk og elektronisk udstyr. Den overkrydsede skraldespand symboliserer, at affald af elektrisk og elektronisk udstyr ikke må bortskaffes sammen med usorteret husholdningsaffald, men skal indsamles særskilt.

Ved udviklingen og fremstillingen af produktet er der anvendt materialer og komponenter af høj kvalitet, som kan genanvendes. Ved bortskaffelse af elektrisk og elektronisk udstyr skal du derfor benytte en indsamlingsordning etableret til formålet hvad enten det afleveres på dit lokale indsamlingssted eller genbrugsstation eller hentes direkte fra husholdningen. Nærmere information skal indhentes hos de lokale myndigheder.
Batterier indeholder stoffer, der kan være skadelige for menneskers sundhed og for miljøet, hvis de ikke håndteres korrekt.

Batterier er mærket med viste overkrydsede skraldespand. Den symboliserer, at udtjente batterier ikke må bortskaffes sammen med usorteret husholdningsaffald, men skal indsamles særskilt.

Nogle batterier er også mærket med den kemiske betegnelse Hg (kviksølv), Cd (cadmium) eller Pb (bly). Dette er særligt skadelige stoffer, og det er derfor vigtigt, at disse batterier bliver indsamlet.

Det er vigtigt, at du afleverer dine udtjente batterier til de indsamlingsordninger, der er etableret. På denne måde er du med til at sikre, at batterierne genanvendes i overensstemmelse med lovgivningen og ikke unødigt belaster miljøet.

Ved bortskaffelse af udtjente batterier skal du derfor benytte en indsamlingsordning etableret til formålet hvad enten det afleveres på dit lokale indsamlingssted eller genbrugsstation eller hentes direkte fra husholdningen.

Nærmere information skal indhentes hos de lokale myndigheder.

Garanti

Der ydes 2 års begrænset garanti på dette produkt.

Garantiperiode

Garantiperioden er gældende fra den dato, varen bliver leveret og vil være gældende i 2 år, så vidt varen forbliver i den oprindelige slutbrugers varetægt.

Hvad dækker garantien

Produktet vil blive udskiftet eller repareret uden beregning, såfremt produktet ikke fungerer korrekt under normal brug på grund af produktions- eller designfejl, og såfremt produktet returneres til forhandleren hurtigst muligt efter fejlens opståen. Eventuelle forsendelsesomkostninger afholdes af brugeren. Hvis det ikke kan svare sig at reparere produktet, vil dette blive udskiftet med et tilsvarende funktionsdygtigt produkt.

Hvad dækker garantien ikke

1. Fejl opstået ved fejlbetjening, forsømmelse eller ved hændelige uheld.
2. Tilbehør, som specificeret i produktbrochuren, når disse emner er returneret mere end 90 dage fra faktureringsdatoen.
3. Alkaline batterier (hvis disse anvendes).
4. Produkter tilsluttet, brugt eller ikke installeret i henhold til instruktioner givet af forhandleren/installatøren.
5. Følgeskader eller skader opstået på grund af forsinkelser eller tab af produktet. Den eneste afhjælpning under denne garanti er begrænset reparation eller udskiftning, som fastsat i denne garanti.
6. Produkter, der bliver skadet i forbindelse med forsendelse, med mindre modtageren af forsendelsen har gjort leverandøren opmærksom herpå og returneret produktet til leverandøren.

Vi forbeholder os ret til at lave ændringer i udformningen og konstruktionen af produktet uden at skulle være nødsaget til at lave ændringer i allerede solgte eksemplarer.

Denne garanti træder i stedet for alle andre garantier, som måtte være afgivet af producenten. Alle direkte eller indirekte garantier ophører ved udløb af denne garanti. Ingen mellemmand er berettiget til på vores vegne at påtage sig forpligtelser i forbindelse med salg og brug af vores produkter udover i det omfang, som fremgår ovenfor.

Ovenstående garanti berører ikke dine rettigheder i henhold til Købeloven. Din forhandler har muligvis udstedt en garanti, der i omfang og udstrækning går ud over denne begrænsede garanti. Venligst kontakt din forhandler for yderligere information.

Hvad gør du, hvis du har brug for service

Hvis du har brug for service under denne garanti, skal du henvende dig direkte til Tonax A/S. Er produktet ikke under garanti, skal du henvende dig til den forhandler eller kommune, hvor produktet er købt eller udleveret fra. Du er selvfølgelig altid velkommen til at kontakte forhandleren for yderligere information og rådgivning.

Tekniske specifikationer

Driftstemperatur	0 btil40°C
Frekvens	868,35 MHz*
Lydstyrke	90 dB ved 1 m
HF-sendestyrke	-
Batterier	4 x LR14
Batteriets levetid (5 aktiveringer pr. dag)	Ca. 12 måneder
Strømforsyning	lavspænding tilslutning
Mål (H x B x D)	153 x 121 x 43 mm
Vægt	296 g

* Eksportversioner til USA, CA, AU og IL har en frekvens på 915 MHz.

Dette produkt lever op til kravene i følgende EU-direktiver:

- 2011 / 65 / EF RoHS-direktivet
- 2002 / 96 / EF WEEE-direktivet
- 1999 / 5 / EF R&TTE-direktivet

Overholdelsen af direktiverne anført ovenfor bekræftes af CE-mærket på produktet. Erklæringer vedr. opfyldelse af CE-krav kan findes på internettet på www.humantechnik.com.

Tekniske specifikationer kan ændres uden varsel.