Human Technik

DK

BRUGERVEJLEDNING

Universel akustisk sender A-2656

tonax.dk

tonax
YOUR WORLD OF SOUND

Figur 1: Set oppefra / fra siden / forfra

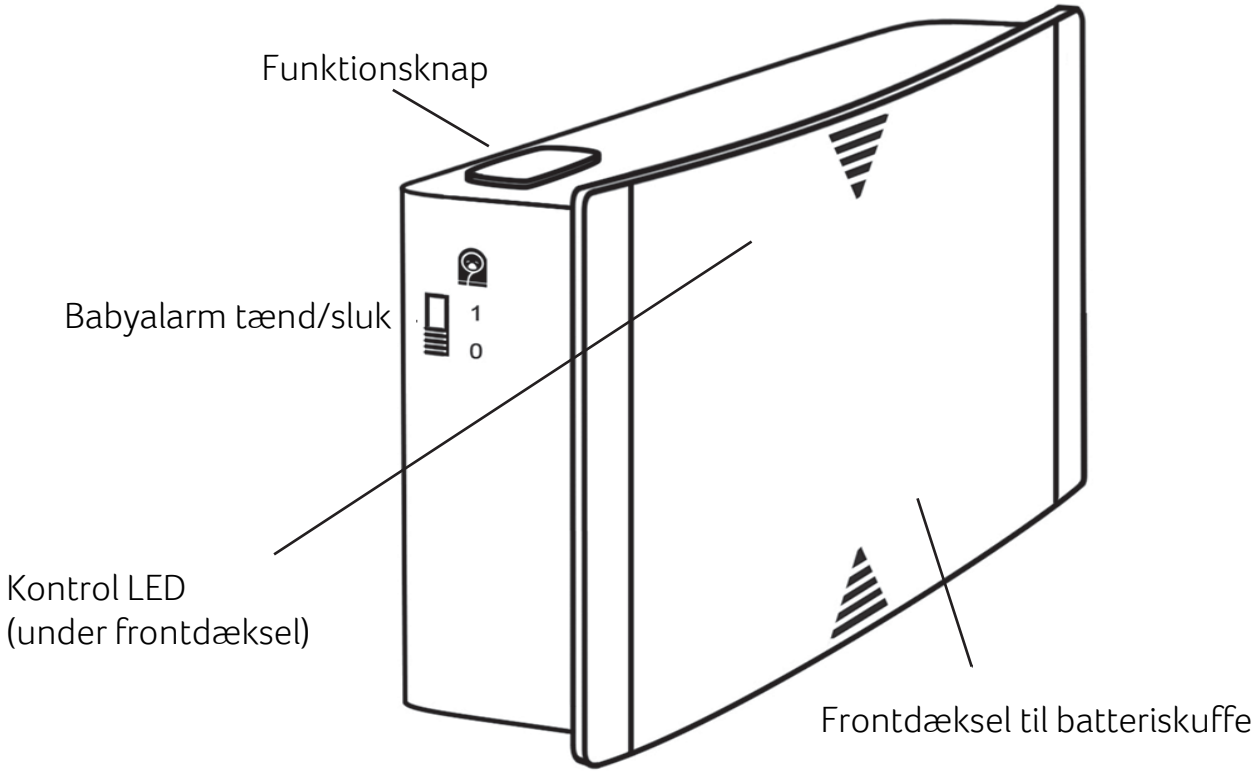

Figur 2: Set fra undersiden

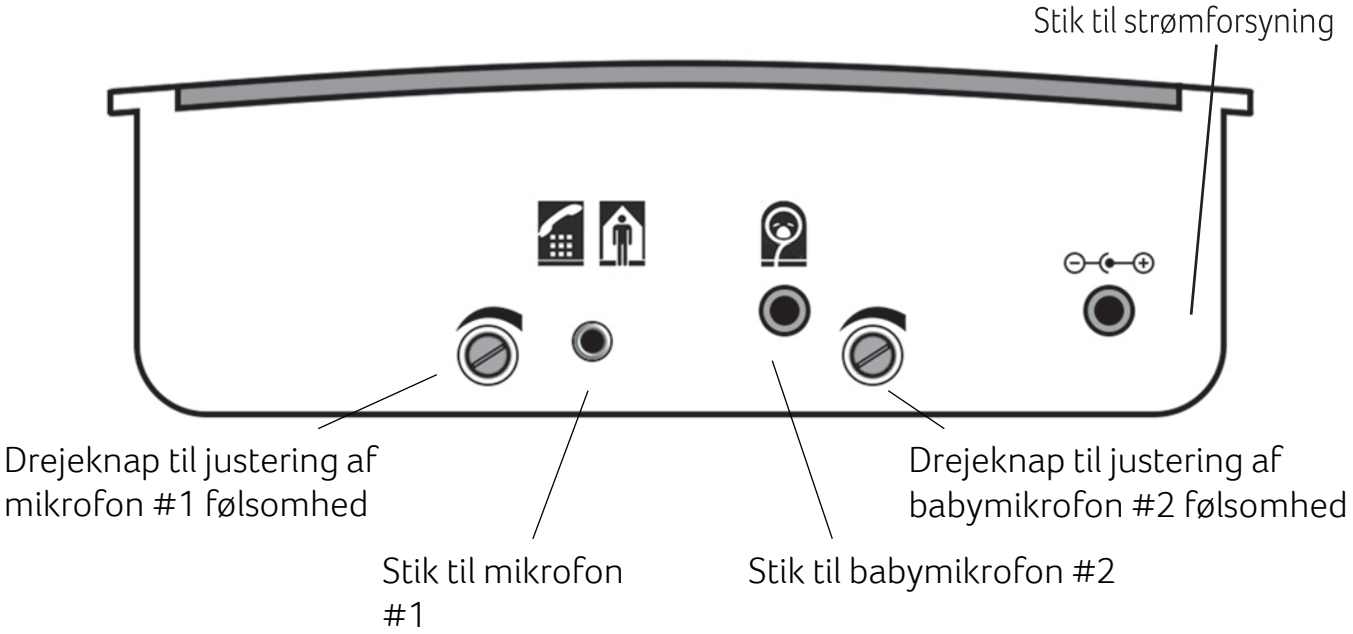

Tillykke med din »Signolux« Akustiske sender.
Husk at læse denne brugervejledning grundigt. Den beskriver, hvordan du sætter systemet op og alle de forskellige funktioner.

Pakkens indhold

Undersøg venligst om de følgende dele er med i pakken:

- »Signolux« Akustisk sender
- 3 stk. AAA batterier
- Mikrofonledning
- Vægbeslag
- Denne brugervejledning

Kontakt Tonax A/S, hvis nogle af disse dele mangler.

Sikkerhedsinformation

- Før enheden tændes og tages i brug, læs da hele denne brugervejledningen grundigt.
- Opbevar denne brugervejledning et sted, hvor andre brugere også kan finde den.
- Når du bruger værktøj, følg da altid producentens vejledning og brug passende beskyttelsesudstyr (fx beskyttelsesbriller).
- Før du begynder at bore, skal du tjekke, om der er skjulte kabler eller vandrør i væggen. Hvis du er i tvivl, anbefaler vi, at du bruger en kabel- finder.

Funktion

Den »Akustiske sender« opfanger via en mikrofon akustiske signaler og sender signalet trådløst til alle parrede »Signolux«-modtagere indenfor rækkevidde. Modtagerne laver signalerne om til kraftige lysblink, vibrationer og/eller lyd (afhængig af modtager).

Opsætning

Isætning og udskiftning af batterier

For at isætte de 3 stk. AAA batterier fjernes først frontcoveret for at få ad- gang til batteriskuffen:

- Skub frontcoveret opad.

En vis modstand kan opleves pga. lukkemekanismen (Figur 3).

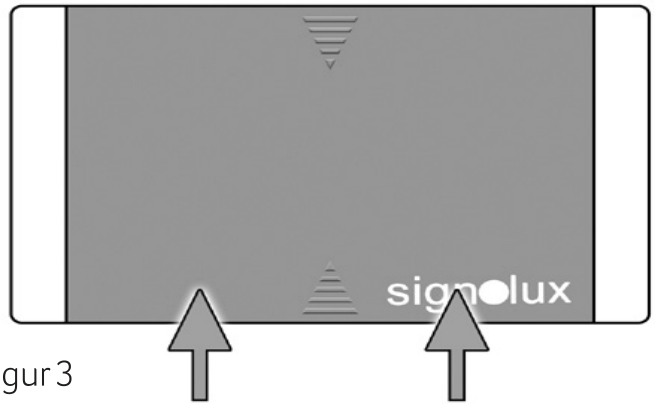

Figur 3

- Frontcoveret kan nu tages af, og batteriskuffen er tilgængelig.
- Isæt de 3 stk. AAA batterier. Vend batteriernes poler korrekt (Figur 4).

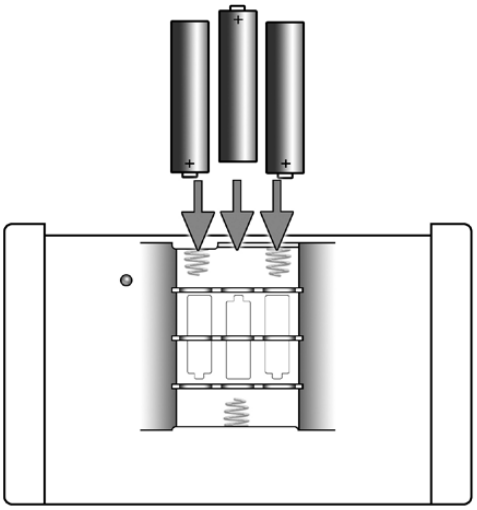

Figur 4

- Sådan sættes frontcoveret på:
  Læg coveret på kabinettet med omtrent 1 cm til den nederste kant (Figur 5).

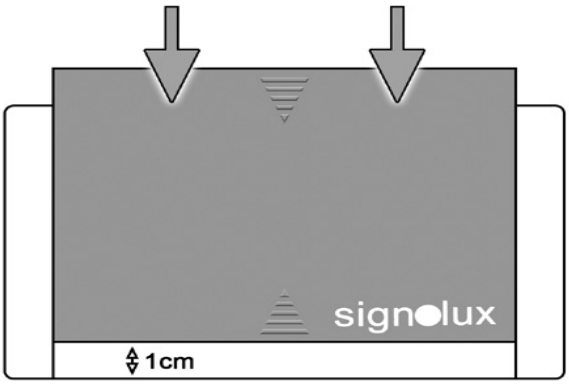

Figur 5

- Skub coveret nedad, indtil det klikker sig ind i lukkemekanismen. Coveret sidder nu på igen.

Parring af sender og modtager

Den »Akustiske sender« skal parres til hver enkelt »Signolux«-modtager, der skal reagere på den. Når dette gøres vælges signalsymbolet også.

1. Senderen parres med en modtager ved at trykke og holde den relevante modtagers funktionsknap nede. Modtagerens symboler lyser op efter hinanden.

2. Slip funktionsknappen så snart, det ønskede symbol lyser. Tryk derefter på funktionsknappen på den »Akustiske sender«.

3. Vent i ca. 20 sekunder og test så opsætningen ved at trykke på senderens funktionsknap. Modtageren bør nu reagere og vise det relevante symbol.
   Der kan tilsluttes op til 8 sendere til hvert symbol.

Montering af mikrofonledning

Den »Akustiske sender« opfanger akustiske signaler (fx når telefonen eller dørklokken ringer) via en mikrofon. Når et signal opfanges, sendes signalet til alle parrede »Signolux«-modtagere indenfor rækkevidde.

Brug klæbepuden til at klæbe mikrofonen til højttaleren på den lydkilde, du ønsker besked om, fx din dørklokke/telefon eller dit samtalesystem. Dette gøres ved at tage papiret af klæbepuden og klistre mikrofonen på. Tilslut mikrofonledningen til stik #1 på undersiden af den »Akustiske sender«.

For at sikre, at senderen fungerer optimalt, skal følsomhedskontrollen #1 indstilles således, at senderen reagerer på netop de signaler, du ønsker.

Metode:

1. Indstil følsomhedskontrollen #1 til det laveste niveau (helt til venstre, drejes mod uret).
2. Aktiver lydkilden og juster så gradvist følsomhedskontrollen (drejes med uret), indtil senderen reagerer på lyden.

Bemærk: Hvis følsomhedskontrollen er indstillet for højt, kan det resultere i falske alarmer.

Opsætning som babyalarm

Den »Akustiske sender« kan benyttes som babyalarm, idet den kan registrere et barn som græder og sende signalet til alle parrede »Signolux«-modtagere indenfor rækkevidde.

Dette kræver dog, at der tilkøbes en babymikrofonledning (tilbehør).
Den medfølgende mikrofonledning kan ikke benyttes til dette formål.

Montér babymikrofonen i nærheden af barnets seng. Der medfølger et selvklæbende velcrobånd til formålet.

Af hensyn til sikkerheden: Sørg for, at barnet på ingen måde kan nå mikrofonen og/eller den til- sluttede ledning.

Tilslut mikrofonledningen i stik #2 på undersiden af den »Akustiske sender«. Følsomhedskontrollen skal indstilles således, at senderen kun reagerer på barnets gråd.

Metode:

- Indstil følsomhedskontrollen #2 til det højeste niveau (helt til højre, drejes med uret).
- Hvis senderen reagerer på ubetydelige lyde (fx snorken, sukken eller snøften) skal følsomheden sænkes i små trin (drejes mod uret), indtil senderen ikke længere reagerer på irrelevante lyde.

Den nøjagtige indstilling af følsomheden findes ved gentagne gange at ændre følsomheden i små trin.

Babyalarm-funktionen skal tændes og slukkes på babyalarmknappen på siden af senderen (figur 1).

Bemærk: Brug af babymikrofonen kræver mere strøm af senderen. Dette betyder, at batteriernes levetid forkortes, så standbytiden reduceres til ca. 100 dage pr. batteriskift.
Vi anbefaler derfor, at du benytter »Signolux«-strømforsyningen (tilbehør), hvis den »Akustiske sender« benyttes som babyalarm.

Opsætning af »Signolux«-senderen

Vigtig bemærkning: Vær opmærksom på, at metaldele og andre byggematerialer kan forstyrre signalet. Disse kan både være synlige og skjulte på opsætningsstedet, og du bør derfor altid lave en funktionstest på opsætningsstedet, før du begynder opsætningen. Hvis signalmodtagelsen er ustabil, bør du vælge et andet opsætningssted.

»Signolux«-senderen kan sættes op med det medfølgende vægbeslag på en væg (eller bjælke, skab mv.). Når den monteres på en murstens- eller stenvæg, kan det være nødvendigt med en slagboremaskine og et betonbor. Brug de medfølgende rawlplugs.
Når vægbeslaget sidder fast, hæng da »Signolux«-senderen på vægbeslaget.

Vedligeholdelse

Den »Akustiske sender« behøver ikke vedligeholdelse. Hvis enheden bliver beskidt, kan den tørres af med en blød og fugtig klud. Brug aldrig sprit, fortyndere eller organiske opløsningsmidler.
Sæt ikke enheden op et sted, hvor den bliver udsat for sollys. Den skal beskyttes mod høj varme, fugt og voldsomme mekaniske rystelser.

Bemærk: Dette produkt er ikke beskyttet mod vandstænk. Anbring ikke beholdere med vand fx vaser eller åben ild som fx stearinlys på eller i nærheden af produktet.

Garanti

Der ydes 2 års begrænset garanti på dette produkt.

Garantiperiode

Garantiperioden er gældende fra den dato, varen bliver leveret og vil være gældende i 2 år, så vidt varen forbliver i den oprindelige slutbrugers varetægt.

Hvad dækker garantien

Produktet vil blive udskiftet eller repareret uden beregning, såfremt produktet ikke fungerer korrekt under normal brug på grund af produktions- eller designfejl, og såfremt produktet returneres til Tonax A/S hurtigst muligt efter fejlens opståen.

Eventuelle forsendelsesomkostninger afholdes af brugeren. Hvis det ikke kan svare sig at reparere produktet, vil dette blive udskiftet med et tilsvarende funktionsdygtigt produkt.

Hvad dækker garantien ikke

1. Fejl opstået ved fejlbetjening, forsømmelse eller ved hændelige uheld.
2. Tilbehør, som specificeret i produkt- brochuren, når disse emner er returneret mere end 90 dage fra faktureringsdatoen.
3. Alkaline batterier (hvis disse anvendes).
4. Produkter tilsluttet, brugt eller ikke installeret i henhold til instruktioner givet af forhandleren/installatøren.
5. Følgeskader eller skader opstået på grund af forsinkelser eller tab af produktet. Den eneste afhjælpning under denne garanti er begrænset reparation eller udskiftning, som fastsat i denne garanti.
6. Produkter, der bliver skadet i forbindelse med forsendelse, med mindre modtageren af forsendelsen har gjort leverandøren opmærksom herpå og returneret produktet til leverandøren.

Vi forbeholder os ret til at lave ændringer i udformningen og konstruktionen af produktet uden at skulle være nødsaget til at lave ændringer i allerede solgte eksemplarer.

Denne garanti træder i stedet for alle andre garantier, som måtte være afgivet af producenten. Alle direkte eller indirekte garantier ophører ved udløb af denne garanti. Ingen mellemmand er berettiget til på vores vegne at påtage sig forpligtelser i forbindelse med salg og brug af vores produkter udover i det omfang, som fremgår ovenfor.
Ovenstående garanti berører ikke dine rettigheder i henhold til Købeloven

Hvad gør du, hvis du har brug for service

Hvis du har brug for service under denne garanti, skal du henvende dig direkte til Tonax A/S. Er produktet ikke under garanti, skal du henvende dig til den forhandler eller kommune, hvor produktet er købt eller udleveret fra. Du er selvfølgelig altid velkommen til at kontakte Tonax A/S for yderligere information og rådgivning.

Miljøinformation

Elektrisk og elektronisk udstyr (EEE) indeholder materialer, komponenter og stoffer, der kan være farlige og skadelige for menneskers sundhed og for miljøet, hvis affaldet af elektrisk og elektronisk udstyr (WEEE) ikke bortskaffes korrekt.

Produkter, der er mærket med en overkrydsede skraldespand, er elektrisk og elektronisk udstyr. Den overkrydsede skraldespand symboliserer, at affald af elektrisk og elektronisk udstyr ikke må bortskaffes sammen med usorteret husholdningsaffald, men skal indsamles særskilt.

Ved udviklingen og fremstillingen af produktet er der anvendt materialer og komponenter af høj kvalitet, som kan genanvendes. Ved bortskaffelse af elektrisk og elektronisk udstyr skal du derfor benytte en indsamlingsordning etableret til formålet hvad enten det afleveres på dit lokale indsamlingssted eller genbrugsstation eller hentes direkte fra husholdningen. Nærmere information skal indhentes hos de lokale myndigheder.

Batterier indeholder stoffer, der kan være skadelige for menneskers sundhed og for miljøet, hvis de ikke håndteres korrekt. Batterier er mærket med viste overkrydsede skraldespand. Den symboliserer, at udtjente batteri- er ikke må bortskaffes sammen med usorteret husholdningsaffald, men skal indsamles særskilt.

Nogle batterier er også mærket med den kemiske betegnelse Hg (kviksølv), Cd (cadmium) eller Pb (bly). Dette er særligt skadelige stoffer, og det er derfor vigtigt, at disse batterier bliver indsamlet.

Det er vigtigt, at du afleverer dine udtjente batterier til de indsamlingsordninger, der er etableret. På denne måde er du med til at sikre, at batterierne genanvendes i overensstemmelse med lovgivningen og ikke unødigt belaster miljøet.
Ved bortskaffelse af udtjente batterier skal du derfor benytte en indsamlingsordning etableret til formålet hvad enten det afleveres på dit lokale indsamlingssted eller genbrugsstation eller hentes direkte fra husholdningen. Nærmere information skal indhentes hos de lokale myndigheder.

Tekniske specifikationer

Strømforsyning:	3 stk. 1,5V AAA batterier eller Signolux-strømforsyningen
Højde:	75 mm
Bredde:	122 mm
Dybde:	38 mm
Vægt:	128 g (uden batterier)
Frekvens:	868,35 MHz
På standby:	Op til 1-2 år ved 5 signaler pr. dag, alt efter batteriets type og kvalitet. En tilsluttet og aktiveret babymikrofon (babyalarm- knap i position „1“) reducerer standby-tiden til ca. 100 dage.

Tekniske specifikationer kan ændres uden varsel.

Dette produkt lever op til kravene i følgende EU-direktiver:

- 2011 / 65 / EF RoHS-directivet
- 2002 / 96 / EF WEEE-directivet
- 1999 / 5 / EF R&TTE-directivet

Overholdelsen af direktiverne anført ovenfor bekræftes af CE-mærket på produktet. Erklæringer vedr. opfyldelse af CE-krav kan findes på internettet på www.humantechnik.com/service.